Montageanleitung
Zimmerschiebetürbeschlag 80kg Aluminium

Der Aluminiumzimmerschiebetürbeschlag (mit 150cm und 190cm Schiene) ist für eine Schiebetür ausgelegt. Er kann jedoch beliebig mit den Zubehörsets erweitert werden.

Tipp: Gehen Sie bei der Maßermittlung der Schiebetürblätter von der Breite der vorhandenen Öffnung, die verschlossen werden soll aus!

Bevor Sie mit dem Aufbau beginnen, sollten Sie sich Gedanken über die Anbauart machen:

Einflüglig:

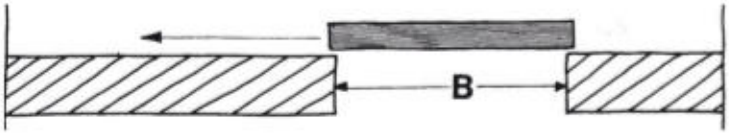

B= Öffnungsbreite

Doppelflüglig:

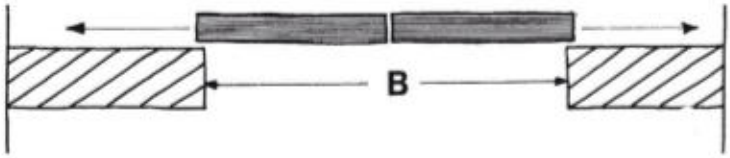

B= Öffnungsbreite

Die Art wie Sie die Bodenführung der einzelnen Türblätter anbringen möchten:

Bei dieser Variante wird die Bodenführung in den Boden eingelassen.
Vorteil: Das Türblatt wird verdeckt durch die vorgefräste Nute geführt.

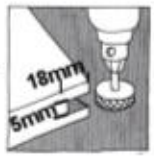

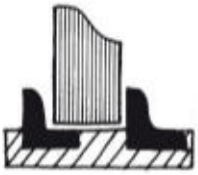

Bei dieser Variante wird das Türblatt von beiden Seiten durch durch zwei Bodenführungen geführt, die ebenfalls in den Boden eingelassen werden.

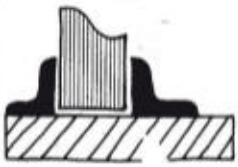

Bei dieser Variante werden die Bodenführngen nicht eingelassen, sondern lediglich auf den Boden gesetzt.

Wie soll das Türblatt montiert werden:

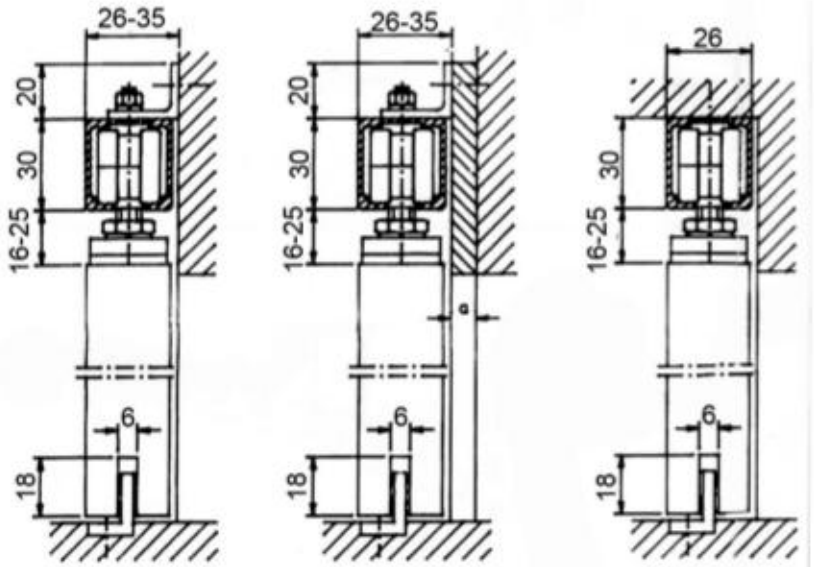

direkt an der Wand | mit Abstand zur Wand | im Wandwinkel

Maßübersicht:

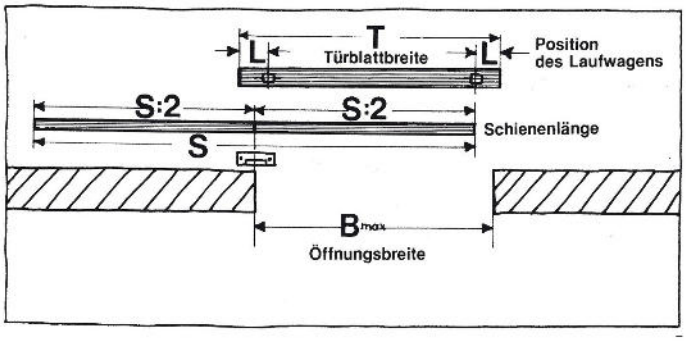

Schienen länge S	Türbreite T	Maß L	B max.
1500	710	60	664
	800	60	754
	900	145	854
1900	910	60	864
	1000	100	974
	1100	200	1074
	1200	300	1174

Schritt 1: Die Anbringung der Anschraubplatte

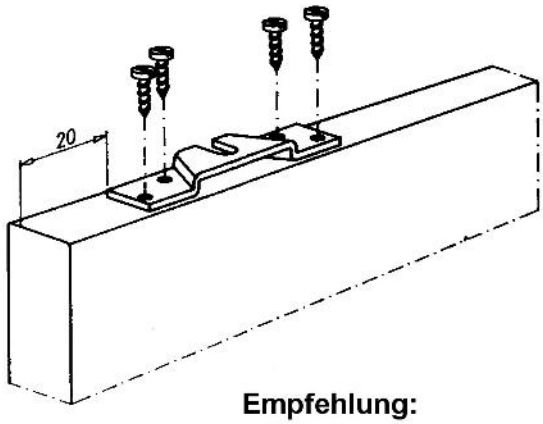

Schrauben Sie die Anschraubplatte mit einem Abstand von 2cm zur Türblattkante wie auf der Abbildung an.

Achtung: Diese Anschraubplatten eignen sich nur zur Stirnbefestigung bei Massivholz! Bei Glastüren (siehe Montageanleitung Glastür) verwenden Sie bitte die Glasklemmhalter.

Empfehlung:

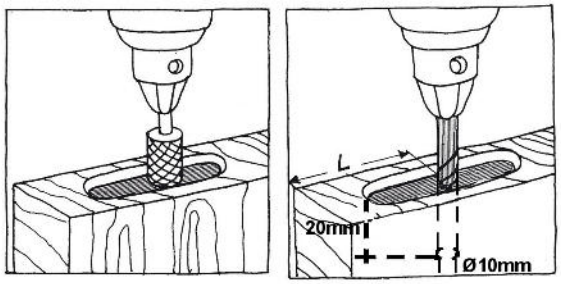

Empfehlung:

Lassen Sie die Anschraubplatte in das Türblatt ein. Hierzu müssen Sie in der Größe der Anschraubplatte eine Vertiefung in das Türblatt einfräsen und ein Loch bohren (für Position des Lochs siehe Tabelle und Abbildung Empfehlung).

Schritt 2: Anbringung der Laufschiene

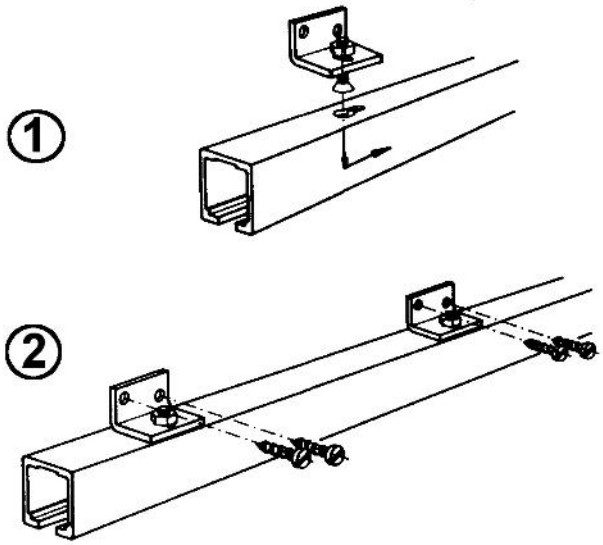

Sie können bei der Laufschienenanbringung zwischen zwei Varianten wählen:

Variante 1: Die Deckenmontage
Schrauben Sie bei dieser Variante die Laufschiene mit den vorgebohrten Löchern direkt an die Decke.

Variante 2: Die Wandmontage
Führen Sie die mitgelieferten Winkel mit der Schraube senkrecht zur Laufschiene in die vorgebohrten Löcher der Laufschiene wie auf der Abbildung 1 ein. Schrauben Sie nun die Winkel an die Wand (s. Abbildung 2).

Achtung: Falls die Laufschiene in eine Wandlücke eingepasst werden soll und die Laufschienenenden nach Anbringung verschlossen sind, müssen die Rollapparate wie in Schritt 3 beschrieben eingeführt werden!

Schritt 3: Einstellung der gewünschten Türhöhe

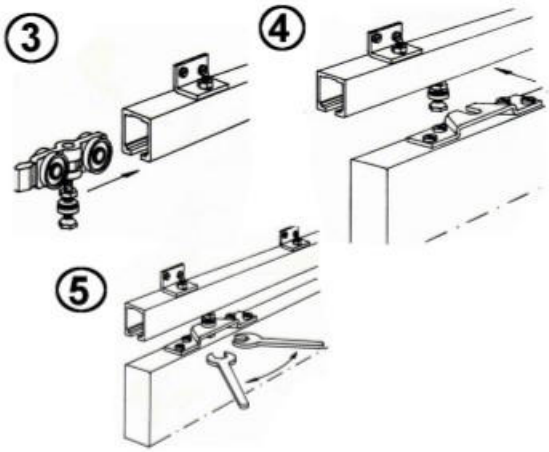

Führen Sie nun die beiden Rollapparate in die Laufschiene ein (s. Abbildung 3).

Passen Sie anschließend wie auf Abbildung 4 und 5 gezeigt die Höhe der Tür an.

Achtung: Beachten Sie die Höhe der Beschlagteile!

Schritt 4: Finale Ausrichtung des Türblattes

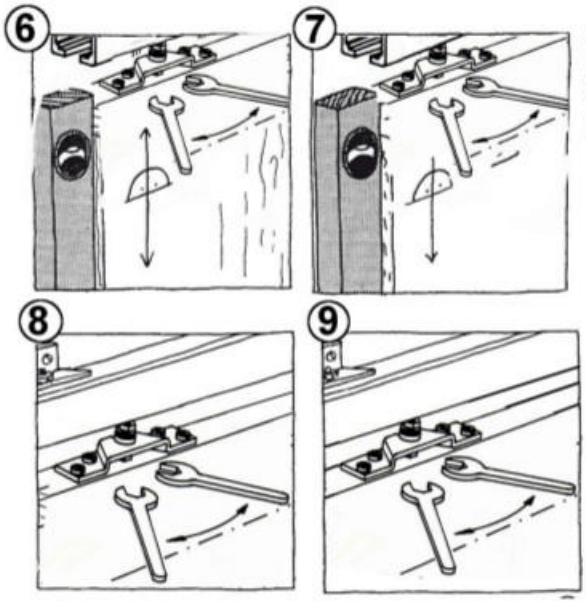

Richten Sie das Türblatt, wie in den Abbildungen gezeigt senkrecht und waagerecht aus. Kontern Sie dann endgültig die Muttern. Das Türblatt ist nun befestigt.

Schritt 5: Anbringung der Bodenführung

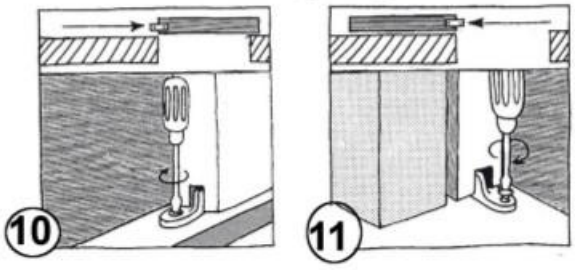

Nun wird die Bodenführung, in der Variante befestigt, für die Sie sich am Anfang entschieden haben und die mitgelieferten Stopper in die Laufschiene eingeführt und anschließend so eingestellt, wie Sie sich den Laufweg wünschen.

FERTIG!