Montageanleitung
Zimmerschiebetürbeschlag 80kg Aluminium
-für Glastüren-

Der Aluminiumzimmerschiebetürbeschlag (mit 150cm und 190cm Schiene) ist für eine Schiebetür ausgelegt. Er kann jedoch beliebig mit den Zubehörsets erweitert werden.

Tipp: Gehen Sie bei der Maßermittlung der Schiebetürblätter von der Breite der vorhandenen Öffnung, die verschlossen werden soll aus!

Bevor Sie mit dem Aufbau beginnen, sollten Sie sich Gedanken über die Anbauart machen:

Einflüglig:

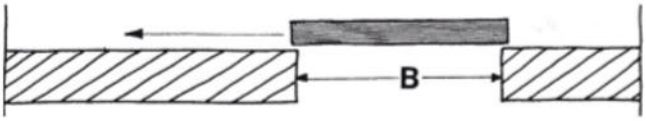

B= Öffnungsbreite

Doppelflüglig:

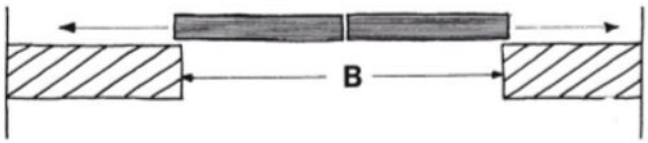

B= Öffnungsbreite

Die Art wie Sie die Bodenführung der einzelnen Türblätter anbringen möchten:

Bei dieser Variante wird die Bodenführung in den Boden eingelassen.
Vorteil: Das Türblatt wird verdeckt durch die vorgefräste Nute geführt.

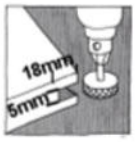

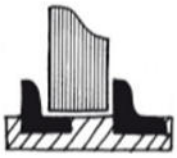

Bei dieser Variante wird das Türblatt von beiden Seiten durch durch zwei Bodenführungen geführt, die ebenfalls in den Boden eingelassen werden.

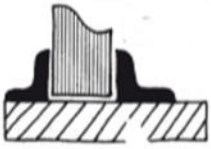

Bei dieser Variante werden die Bodenführngen nicht eingelassen, sondern lediglich auf den Boden gesetzt.

Wie soll das Türblatt montiert werden:

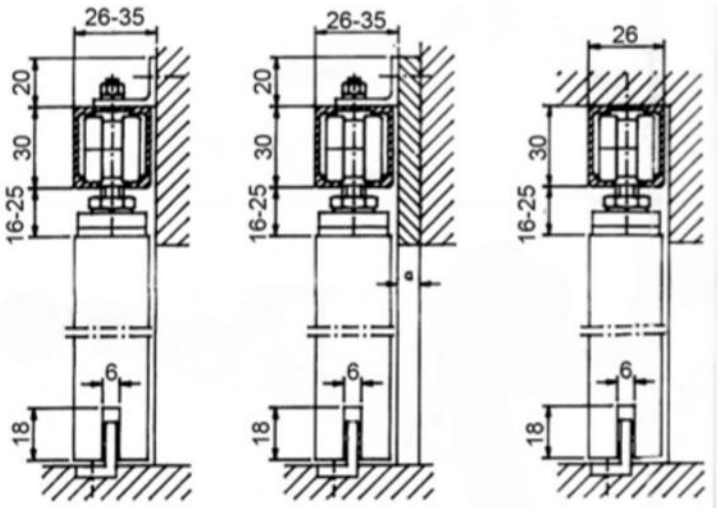

direkt an der Wand | mit Abstand zur Wand | im Wandwinkel

Maßübersicht:

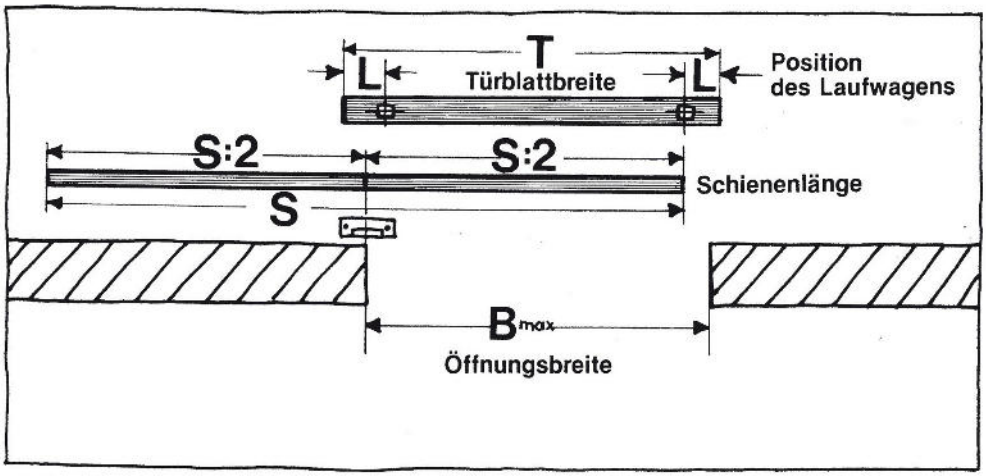

Schienen länge S	Türbreite T	Maß L	B max.
1500	710	60	664
	800	60	754
	900	145	854
1900	910	60	864
	1000	100	974
	1100	200	1074
	1200	300	1174

Schritt 1: Anbringung der Laufschiene

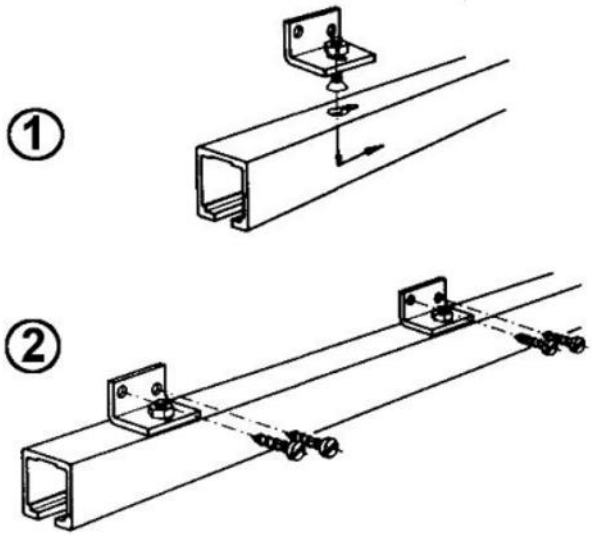

Sie können bei der Laufschienenanbringung zwischen zwei Varianten wählen:

Variante 1: Die Deckenmontage
Schrauben Sie bei dieser Variante die Laufschiene mit den vorgebohrten Löchern direkt an die Decke.

Variante 2: Die Wandmontage
Führen Sie die mitgelieferten Winkel mit der Schraube senkrecht zur Laufschiene in die vorgebohrten Löcher der Laufschiene wie auf der Abbildung 1 ein. Schrauben Sie nun die Winkel an die Wand (s. Abbildung 2).

Schritt 2: Einführung der Rollapparate

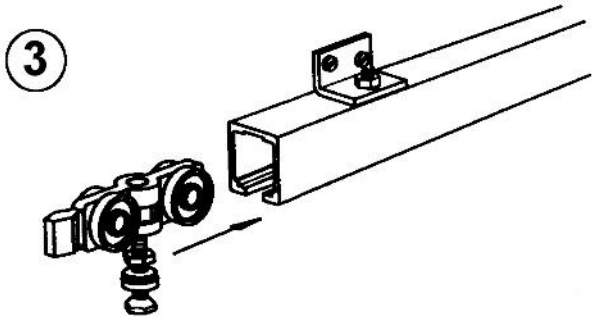

Führen Sie die Rollapparate wie abgebildet ein.

Schritt 3: Montage des Glasklemmhalters

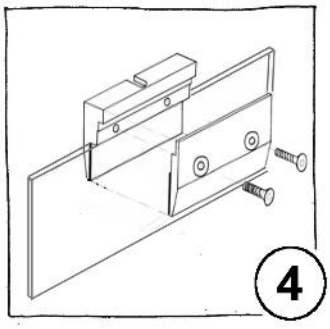

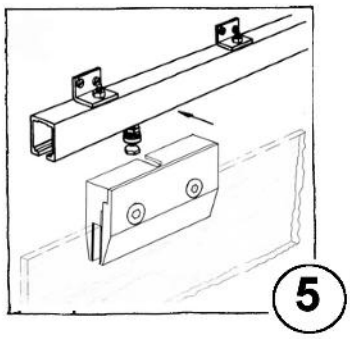

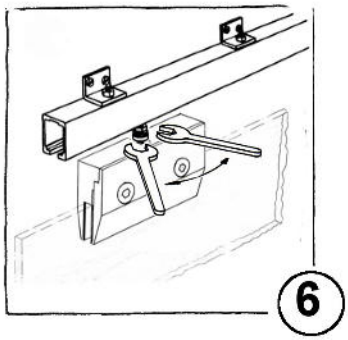

Montieren Sie den Glasklemmhalter wie auf der Abbildung 4. Klemmen Sie den Klemmhalter mit den Schrauben an der Glatüre fest. Die Schrauben müssen mit 20 Nm angezogen werden.

Se können Glastüren von 8-10mm verwenden.

Bitte achten Sie darauf, dass Sie den richtigen Klemmstreifen verwenden.

Hängen Sie den Glasklemmhalter nun wie auf Abbildung 5 in die Rollapparate ein. Kontieren Sie diese nun gegen Verdrehen (s. Abbildung 6).

Schritt 4: Finale Ausrichtung des Türblattes

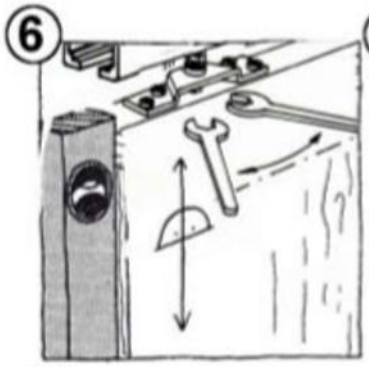

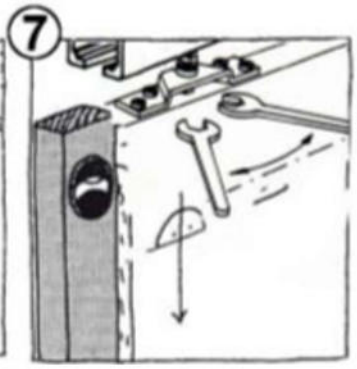

Richten Sie das Türblatt, wie in den Abbildungen gezeigt senkrecht und waagerecht aus. Kontern Sie dann endgültig die Muttern. Das Türblatt ist nun befestigt.

Schritt 5: Anbringung der Bodenführung

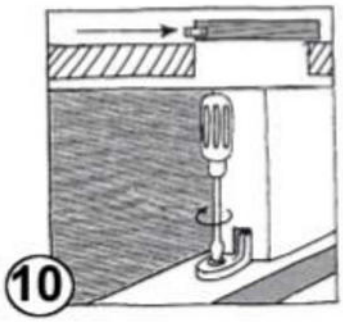

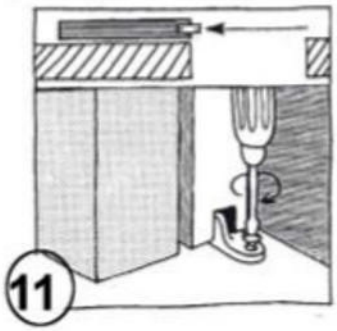

Nun wird die Bodenführung, in der Variante befestigt, für die Sie sich am Anfang entschieden haben und die mitgelieferten Stopper in die Laufschiene eingeführt und anschließend so eingestellt, wie Sie sich den Laufweg wünschen.

FERTIG!